# SILENIO DOUBLE VASQUE AFFLEURANTE

- Un design à la fois fluide, sensuel et moderne
- Confort optimal grâce aux dimensions généreuses de la vasque
- Forme intérieure douce et organique
- La forme permet l'installation d'une robinetterie à sortie courte, préservant un vaste espace pour la toilette
- Il en résulte, en association avec la baignoire SILENIO et la surface de douche SCONA, une salle de bains entièrement réalisée en acier émaillé
- Design Anke Salomon

Photo non contractuelle

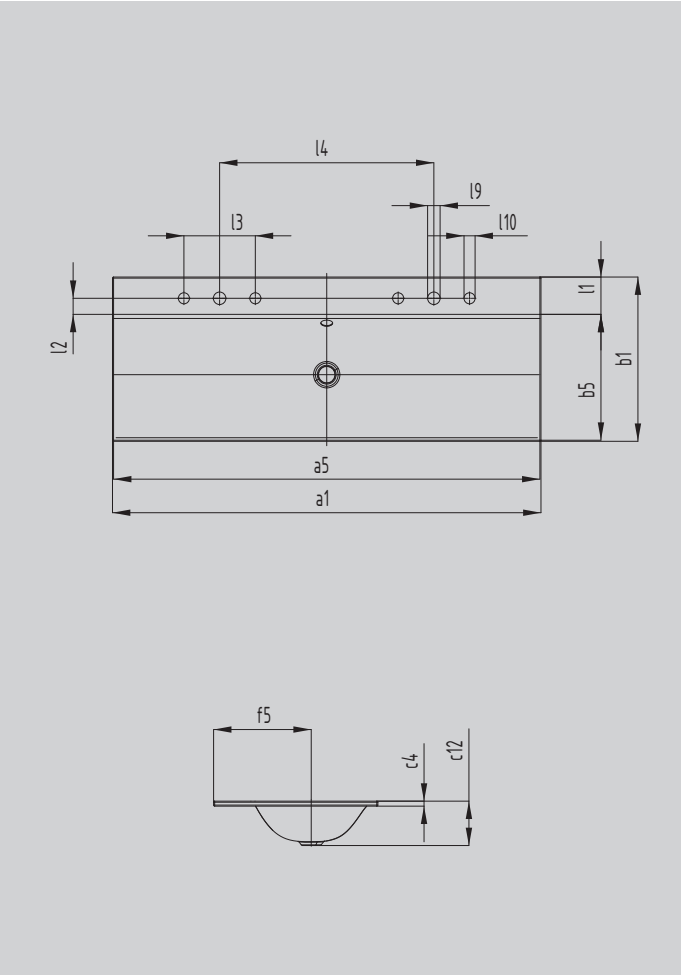


| Modèle | | 3039 |
|---|---|---|
| Longueur extérieure | $a_1$ | 1200 mm |
| Longueur intérieure | $a_5$ | 1194 mm |
| Largeur extérieure | $b_1$ | 460 mm |
| Largeur intérieure | $b_5$ | 353 mm |
| Hauteur du rebord | $c_4$ | 14 mm |
| Distance rebord de la vasque / trou d'évacuation | $c_{12}$ | 123 mm |
| Distance rebord de la vasque / milieu du trou d'évacuation | $f_5$ | 274 mm |
| Largeur de la plage de robinetterie | $l_1$ | 105 mm |
| Distance milieu du trou de robinetterie / rebord | $l_2$ | 45 mm |
| Distance milieu des trous de mélangeurs (robinetterie 3 trous) | $l_3$ | 200 mm |
| Distance perçages de robinetterie | $l_4$ | 600 mm |
| Diamètre trou robinetterie centrale | $l_9$ | Ø 35 mm |
| Diamètre trous mélangeurs (robinetterie 3 trous) | $l_{10}$ | Ø 30 mm |
| Poids net | | 14 kg |

KALDEWEI